FO249

FORD Transit 2.0 EcoBlue Euro 6

Dal 2024 – motore – 2000 cc – 4 cilindri – con A/C – trazione anteriore

From 2024 – engine – 2000 cc – 4 cylinders – with A/C - FWD

Istruzioni di montaggio kit innesto elettromagnetico
Electromagnetic clutch kit installation instructions

TABELLA GENERALE DI SERRAGGIO BULLONI (Nm) GENERAL TABLE OF TIGHTENING BOLTS (Nm)							
Qualità Quality	M6	M7	M8	M10	M12	M14	M16
8,8	10,3	17,1	25,5	50	87	138	210
10,9	14,7	24,5	35,3	70	122	194	299
12,09	17,6	28,4	42,1	85	147	235	358

- **Sollevare il veicolo mediante un adeguato ponte sollevatore**
- **Smontare la protezione inferiore del motore**
- **Scollegare il manicotto inferiore del liquido di raffreddamento**
- **Non è necessario smontare i radiatori**

- **Raise the vehicle by using a adeguate lift bridge**
- **Disassemble the lower engine protection**
- **Disconnect the lower sleeve of the cooling liquid**
- **It is not necessary to disassemble the radiators**

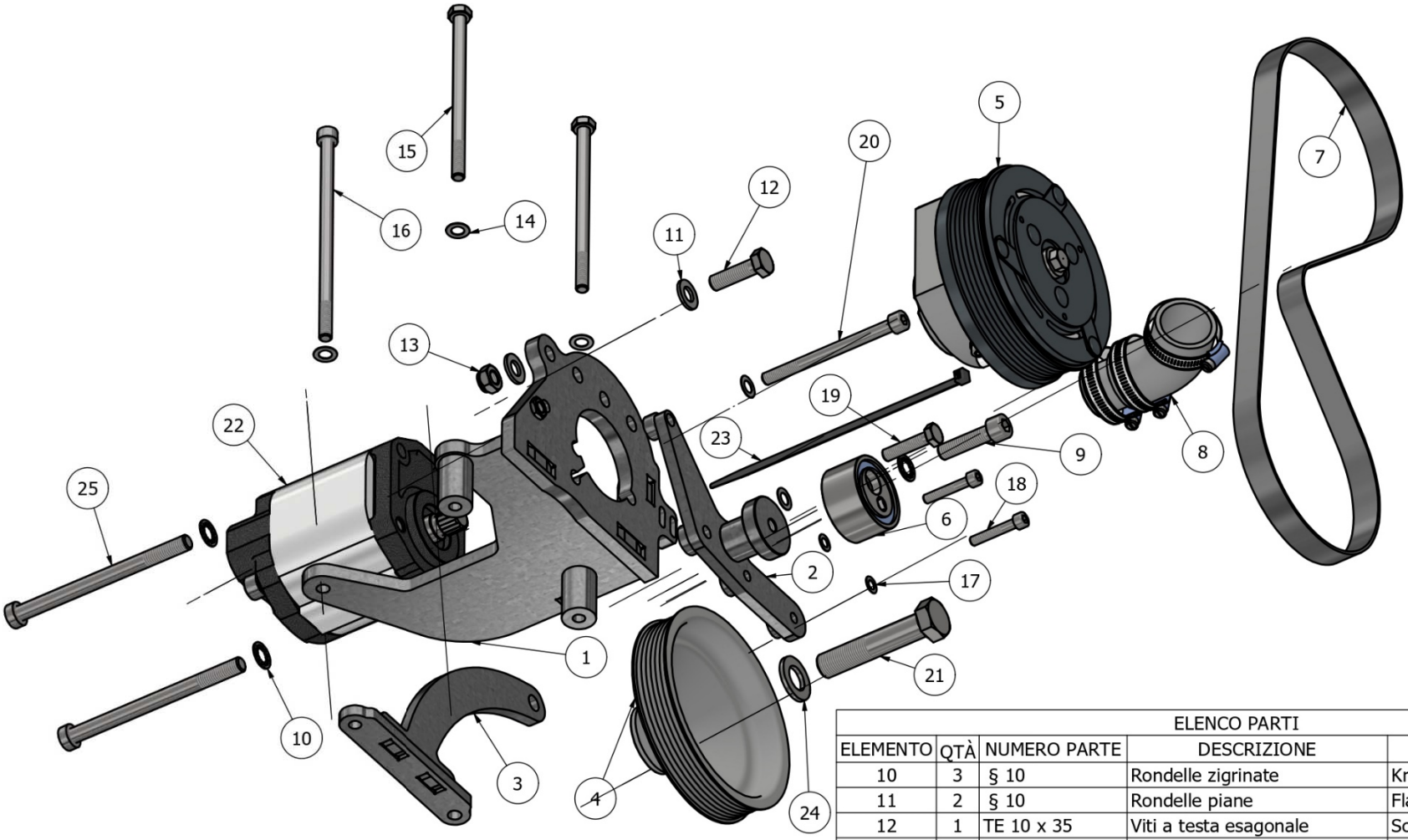

ELENCO PARTI				
ELEMENTO	QTÀ	NUMERO PARTE	DESCRIZIONE	Description
1	1	FO24931	Staffa di supporto	Support bracket
2	1	FO24932	Staffa ausiliaria	Auxiliary bracket
3	1	FO24933	Staffa ausiliaria	Auxiliary brackrt
4	1	FOP026	Puleggia motore	Motor pulley
5	1	001341-6	Innesto elettromagnetico	Electromagnetic clutch
6	1	PG1014	Puleggia tendicinghia	Belt tensioner pulley
7	1	6PK1085	Cinghia	Belt
8	1	FO24934	Tubo con fascette	Tube with clamps
9	1	TCEI 10 x 40	Vite con esagono incassato	Screw with hexagon socket

ELENCO PARTI				
ELEMENTO	QTÀ	NUMERO PARTE	DESCRIZIONE	Description
10	3	§ 10	Rondelle zigrinate	Knurled washers
11	2	§ 10	Rondelle piane	Flat washers
12	1	TE 10 x 35	Viti a testa esagonale	Screw head hexagonal
13	1	M10	Dado autobloccante	Self locking nut
14	5	§ 8	Rondelle elastiche	Spring washers
15	2	TE 8 x 130	Viti a testa esagonale	Screws head hexagonal
16	1	TE 8 x 160	Vite con esagono incassato	Screw with hexagon socket
17	2	§ 6	Rondelle elastiche	Flat washers
18	2	TCEI 6 x 35	Viti con esagono incassato	Screws with hexagon socket
19	1	TE 8 x 35	Vite a testa esagonale	Screw head hexagonal
20	1	TCEI 8 x 100	Vite a con esagono incassato	Screw with hexagon socket
21	1	TE 16 x 1,5 x 80	Vite a testa esagonale	Screw heasdhexagonal
22	1	Pompa	Pompa con raccordi posteriori	Pump with rear fittings
23	1	Fascetta	Fascetta lunga	Long band
24	1	§ 16	Rondella piana	Flat washer
25	2	TCEI 10 x 130	Viti con esagono incassato	Screws with hexagoh socket



1

- Smontare ed eliminare il carter in plastica
- *Disassemble and discard the plastic casing*



2

- Allentare la cinghia dei servizi
- Eliminare il bullone di fissaggio della puleggia del motore
- Sovrapporre la puleggia fornita e fissarla con le viti fornite

- *Loosen the service belt*
- *Eliminate the bolt of the engine pulley*
- *Overlap the supplied pulley and fasten it with the supplied screws*



3



4

- Smontare ed eliminare le viti di fissaggio del compressore dell'aria condizionata
- Smontare ed eliminare staffa di fissaggio dell'impianto elettrico

- Remove and eliminate the fixing screws of the air conditioning compressor

- Remove and eliminate the fixing bracket of the electrical system



5



6

- Smontare ed eliminare la staffa **R** al suo posto installare la staffa **2**
- *Disassemble and eliminate bracket **R**, in its place install bracket **2***

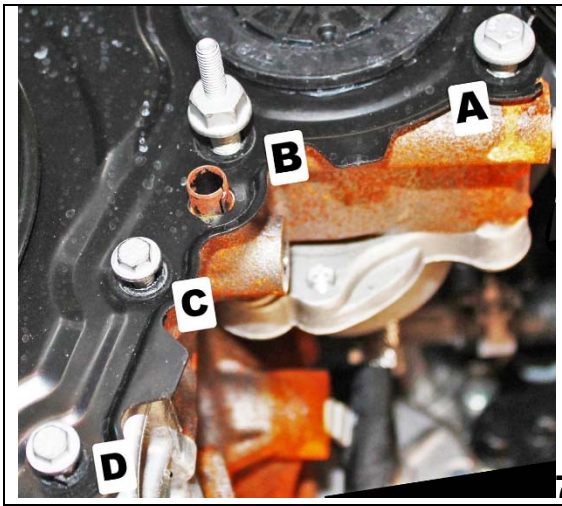

7

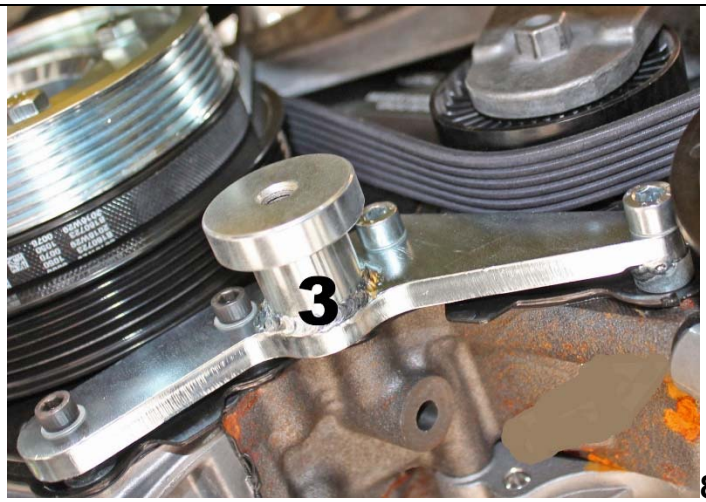

8

- Eliminare le viti **A B C D** , al loro posto fissare la staffa **3** utilizzando le viti fornite
- Remove the screws **A B C D ,** In their place, fix the bracket **3** using the screws supplied


9

- Togliere il liquido di raffreddamento del motore poi scollegare il manicotto
- *Remove the engine coolant then disconnect the hose*

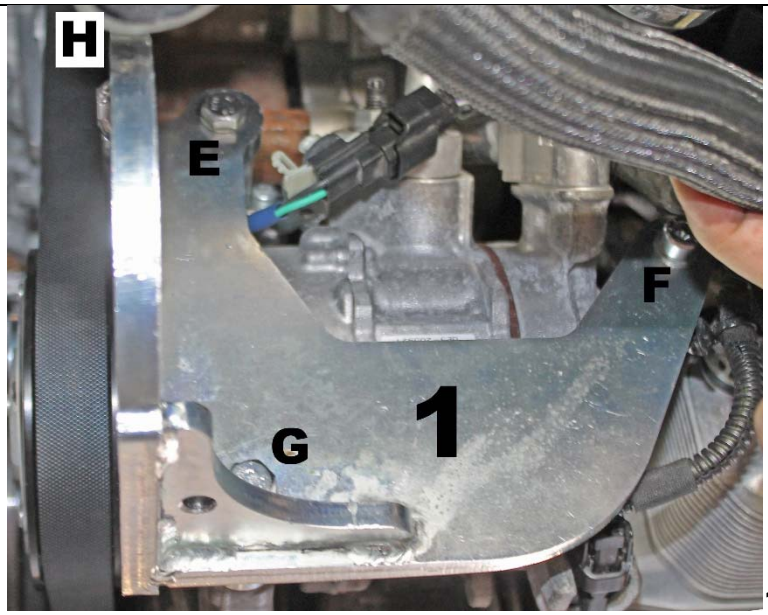

10

- Sovrapporre la staffa 1 al compressore dell'aria condizionata
- Inserire tutti i bulloni e I distanziali forniti
- Stringere i bulloni **E F G** della staffa **1**
- Stingere il bullone **H** della staffa di rinforzo

- *Overlay bracket **1** on the air conditioning compressor*
- *Insert all the bolts and spacers supplied*
- *Tighten bolts **E F G** of bracket **1**,*
- *Tighten bolt **H** of the reinforcement bracket*

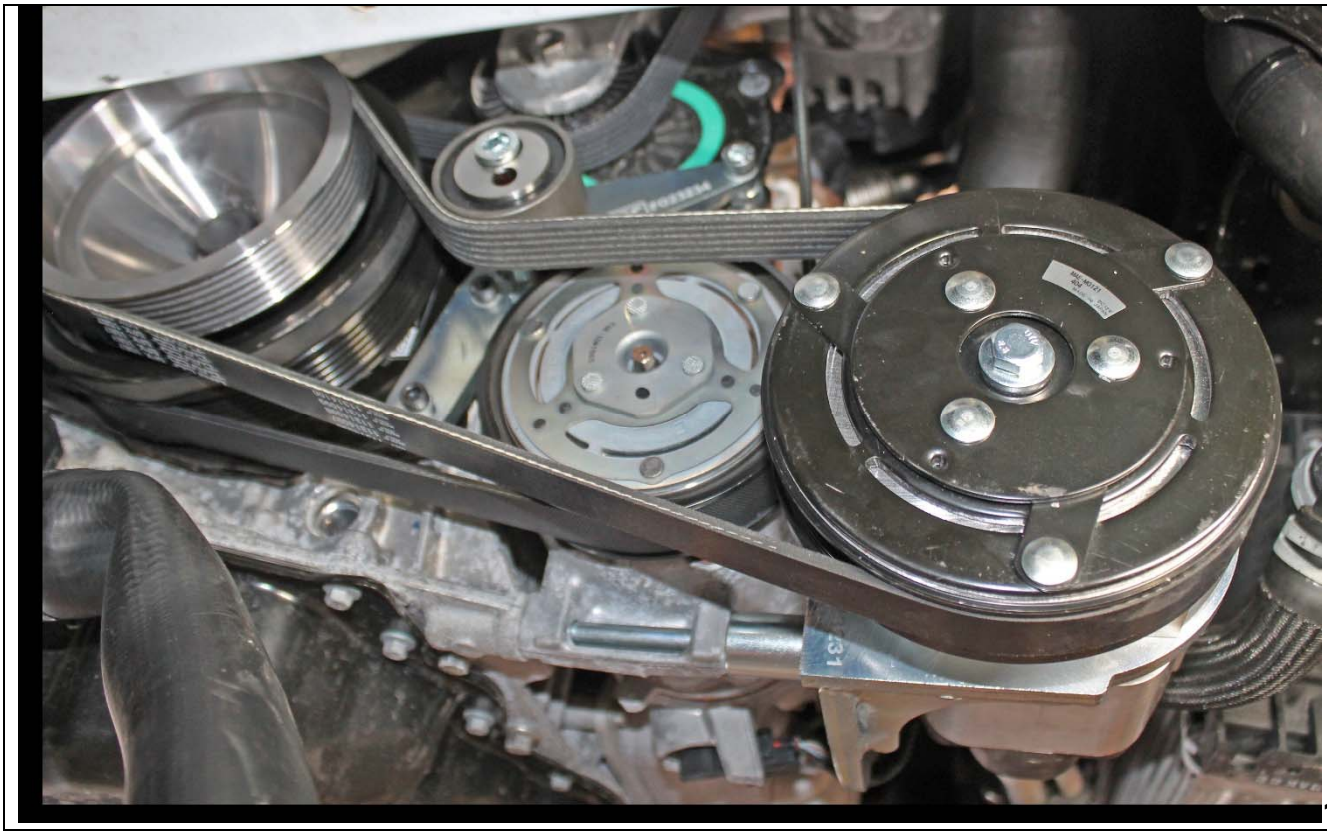
11

- Installare la frizione elettromagnetica con la pompa , la puleggia tendicinghia e la cinghia

- *Install the electromagnetic clutch with the pump , the belt tensioner pulley and the belt*

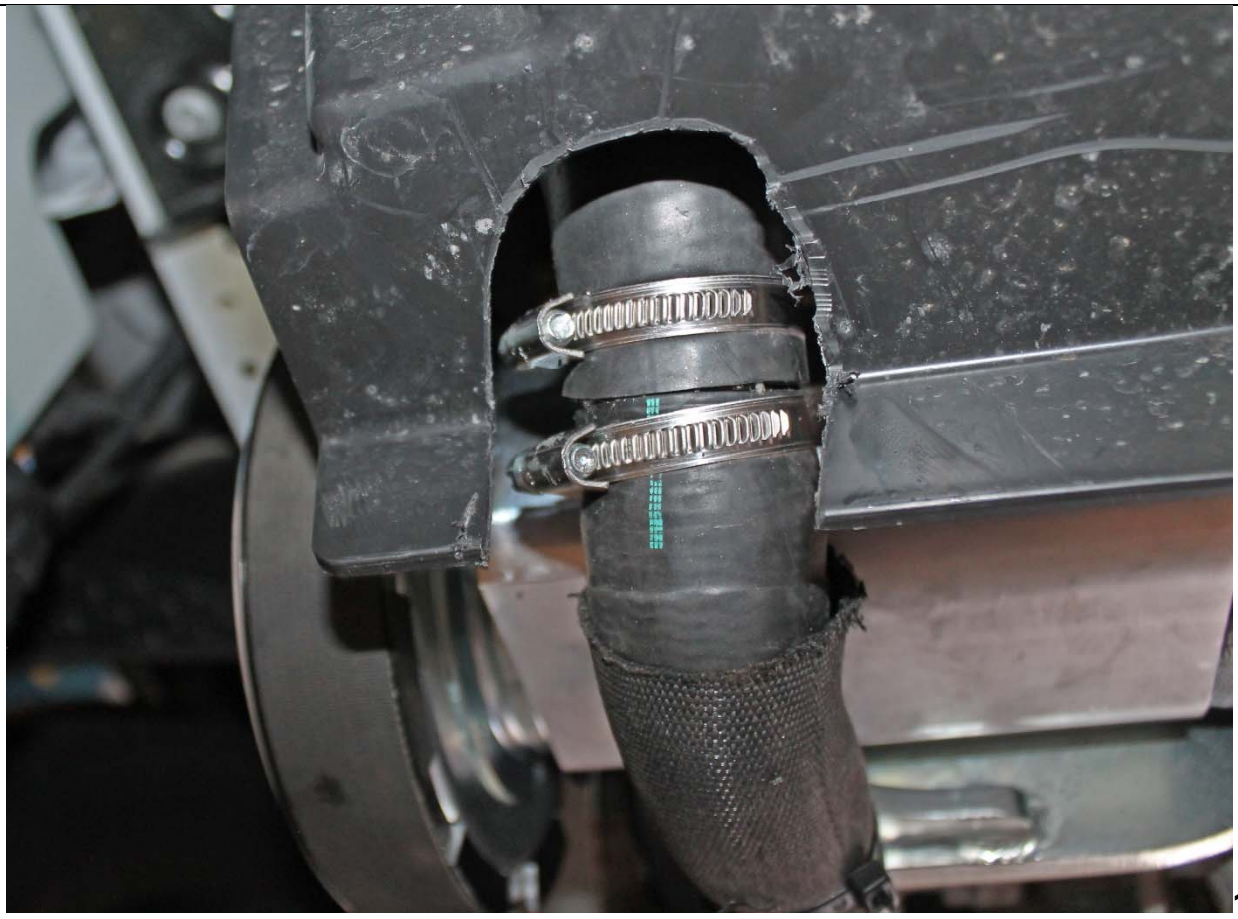

12

- Montare il manicotto in gomma fornito
- Modificare la protezione in plastica per permettere il passaggio del manicotto

- *Fit the supplied rubber sleeve*
- *Modify the plastic protection to allow the passage of the sleeve*

Controllare che non ci siano inteferenze fra tubi e manicotti con pulegge e cinghia

Check that there is no interference between pipes and sleeves with pulleys and belt